SPHERA
DOCCE & ACCESSORI

Codice articolo.:C40A
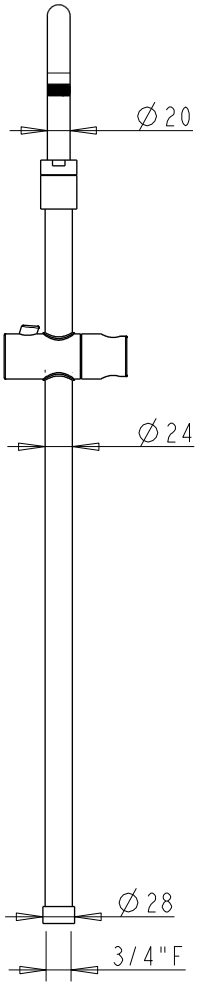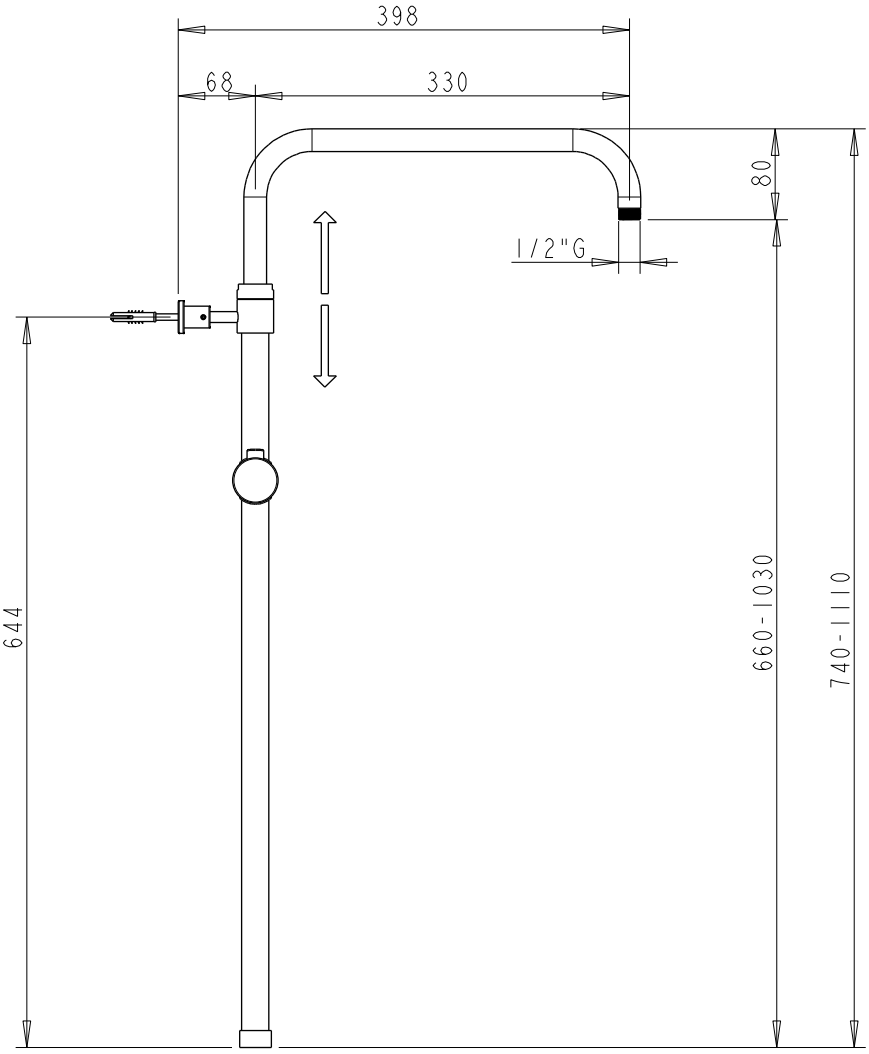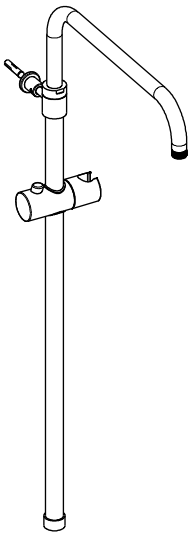
Colonna doccia C40 con attacco 3/4"F